# Поверхностный насос ECO JET 80 LA UNIPUMP

Поверхностные центробежные насосы · Артикул 42061 · Серия ECO JET LA

UNIPUMP
Насосное оборудование

## 1. Обзор

Модель оснащена удлиненным встроенным эжектором, что позволяет получить более высокую и стабильную напорно-расходную характеристику работы на глубине всасывания до 9 метров.

### Основные данные

| | |
|---|---|
| Диаметр входного патрубка | G1" |
| Диаметр выходного патрубка | G1" |
| Максимальная мощность, Вт | 600 |
| Максимальный напор, м | 38 |
| Максимальная производительность, м3/ч | 3 |
| Максимальная производительность, л/мин | 50 |
| Максимальная высота всасывания, м | 8 |
| Материал обмотки статора | Алюминий |
| Материал рабочего колеса | Поликарбонат |
| Гарантия, мес | 12 |

## 2. Гидравлические характеристики

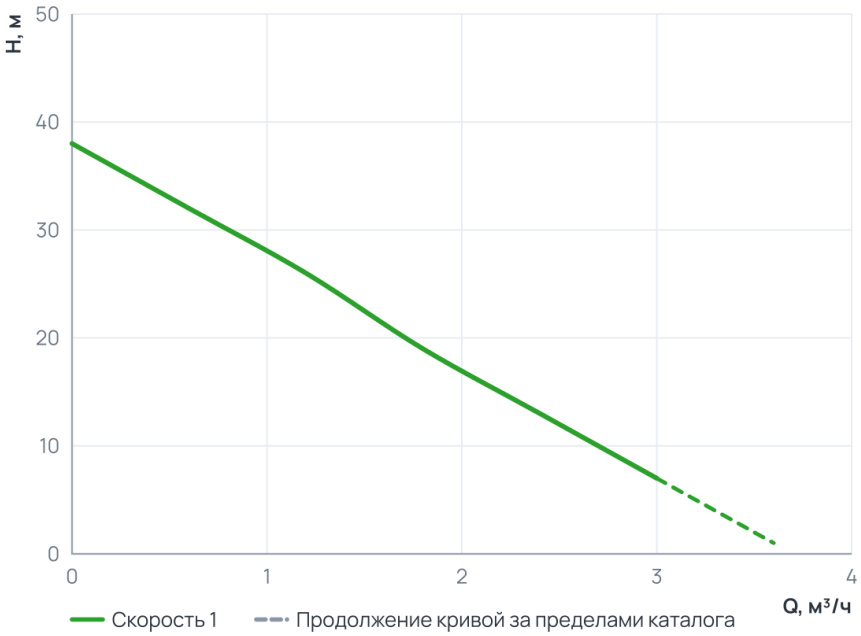


### Рабочий диапазон

| | |
|---|---|
| Подача Q | 0 … 3 м³/ч |
| Напор H | 7 … 38 м |

Пунктир на диаграмме — продолжение кривой за пределами каталога производителя.

## 3. Технические данные

### Общие сведения

| | | | |
|---|---|---|---|
| Тип | Центробежный | Серия | ECO JET LA |
| Вид насоса | Центробежный | Гарантия, мес | 12 |
| Уровень шума, дБ | 80 | Страна производства | Китай |
| Макс. содержание примесей (г/м³) | 100 | Температура окружающего воздуха ( ) | +1…+40 |

### Гидравлические данные

| | | | |
|---|---|---|---|
| Максимальный напор, м | 38 | Максимальная производительность, м3/ч | 3 |
| Максимальная производительность, л/мин | 50 | | |

### Перекачиваемая среда

| | | | |
|---|---|---|---|
| Максимальный размер неабразивных включений, мм | 0,2 | Максимальная температура перекачиваемой жидкости, °C | +1...+35 |

### Материалы

| | | | |
|---|---|---|---|
| Материал корпуса | Алюминий | Материал обмотки статора | Алюминий |
| Материал рабочего колеса | Поликарбонат | | |

### Монтаж и присоединение

| | | | |
|---|---|---|---|
| Вес, кг | 14,2 | Длина, мм | 435 |
| Высота, мм | 218 | Ширина, мм | 205 |
| Длина электрокабеля, м | 1,2 | Электрокабель с вилкой | Да |
| Диаметр входного патрубка | G1" | Диаметр выходного патрубка | G1" |
| Максимальная высота всасывания, м | 8 | Число и сечение жил электрокабеля | 3x0,75 |
| Присоединительный размер вход / выход, дюйм | 1" × 1" | | |

### Электродвигатель

| | | | |
|---|---|---|---|
| Степень защиты | IPX4 | Номинальный ток, А | 3,3 |
| Параметры электросети | ~230В; 50Гц | Максимальная мощность, Вт | 600 |
| Максимальная мощность, кВт | 0,6 | | |

## 4. Габаритные размеры

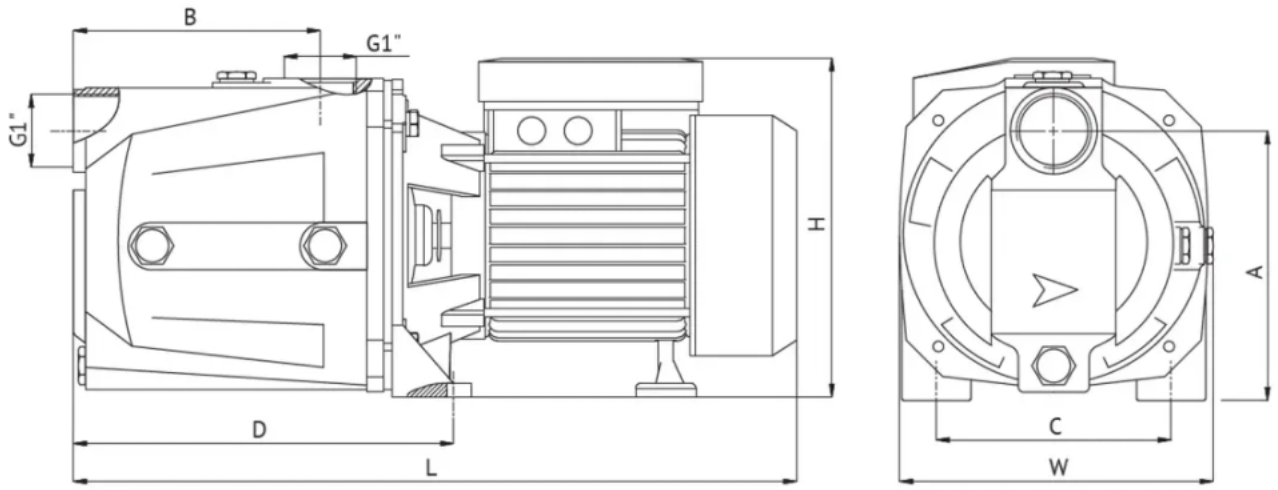


**Таблица размеров**

| Модель | Артикул | Габаритные размеры | | | A, мм | B, мм | C, мм | D, мм | Размеры коробки | | | Вес, кг |
|---|---|---|---|---|---|---|---|---|---|---|---|---|
| | | L, мм | W, мм | H, мм | | | | | l, мм | w, мм | h, мм | |
| ECO JET 80 LA | 42061 | 430 | 175 | 215 | 145 | 145 | 140 | 225 | 435 | 205 | 218 | 14,2 |
| ECO JET 100 LA | 22419 | 430 | 175 | 215 | 145 | 145 | 140 | 225 | 435 | 205 | 218 | 14,75 |

## 5. Данные для заказа

| | |
|---|---|
| Наименование | Поверхностный насос ECO JET 80 LA UNIPUMP |
| Артикул | 42061 |
| Производитель (марка) | UNIPUMP |
| Серия | ECO JET LA |
| Вид оборудования | Поверхностные центробежные насосы |

| | |
|---|---|
| Вес, кг | 14,2 |
| Гарантия, мес | 12 |
| Страна производства | Китай |

## 6. Документация

### Инструкции и паспорта

- Инструкция серии ECO JET LA

### Разрешительные документы

- Сертификат соответствия
- Декларация о соответствии JET
- Декларация о соответствии JET-2

Документы прилагаются к товару — в карточке товара и в архиве документов для тендера.